Les Limites de l’Infini

Le mystère halachique de la Tsedaka et l’ascension de l’âme vers la Délivrance.

וכל אשר לאיש יתן בעד נפשו

« Tout ce qu’un homme possède,
il le donnera pour son âme. » (Job 2:4)

Auteur: Le Rabbi de Loubavitch, Rabbi Menahem Mendel Schneerson.

Source: Likkoutei Si’hot, Helek 27, Parachat Behoukotaï (Sicha 3).

NotebookLM

The Ceiling

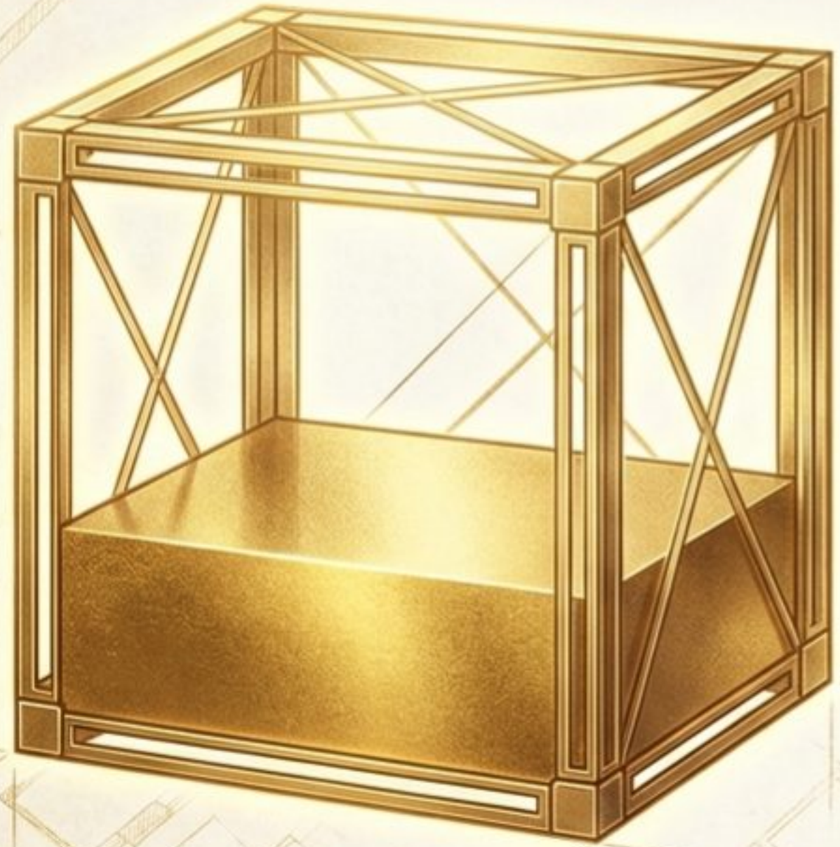

La Loi de Base : Le Plafond des 20%

La Halakha impose une restriction stricte : il est interdit de donner plus d'un cinquième de ses biens à la Tsedaka ou au Hekdech.

Rambam, Hilkhot Arakhin 8:13

לעולם לא יקדיש אדם
בית כל נכסיו... ואין זו
חסידות אלא שטות

« Un homme ne doit jamais consacrer tous ses biens... **ce n'est pas de la piété, mais de la folie.** »

Le **Hassid Choteh** (Le pieux insensé). Détruire sa stabilité financière n'est pas de la sainteté, c'est une **perte d'équilibre** menant à devenir une **charge** pour la communauté.

NotebookLM

Le Mystère Halachique : Rambam contre Rambam

La Limite Stricte

Source : Hilkhot Arakhin 8:13

Règle : 20% est le maximum **absolu**.

Statut : Un **fou** (*Choteh*).



Le Dépassement Permis

Source : Commentaire de la Michna, *Péah* 1:1

Règle : On peut dépasser le seuil des 20%.

Statut : **Un homme pieux** (*Middat Hassidout*).

Comment le dépassement des 20% peut-il être qualifié de « **folie** » dans un texte, et de « **piété** » dans un autre ?

NotebookLM

The Ceiling

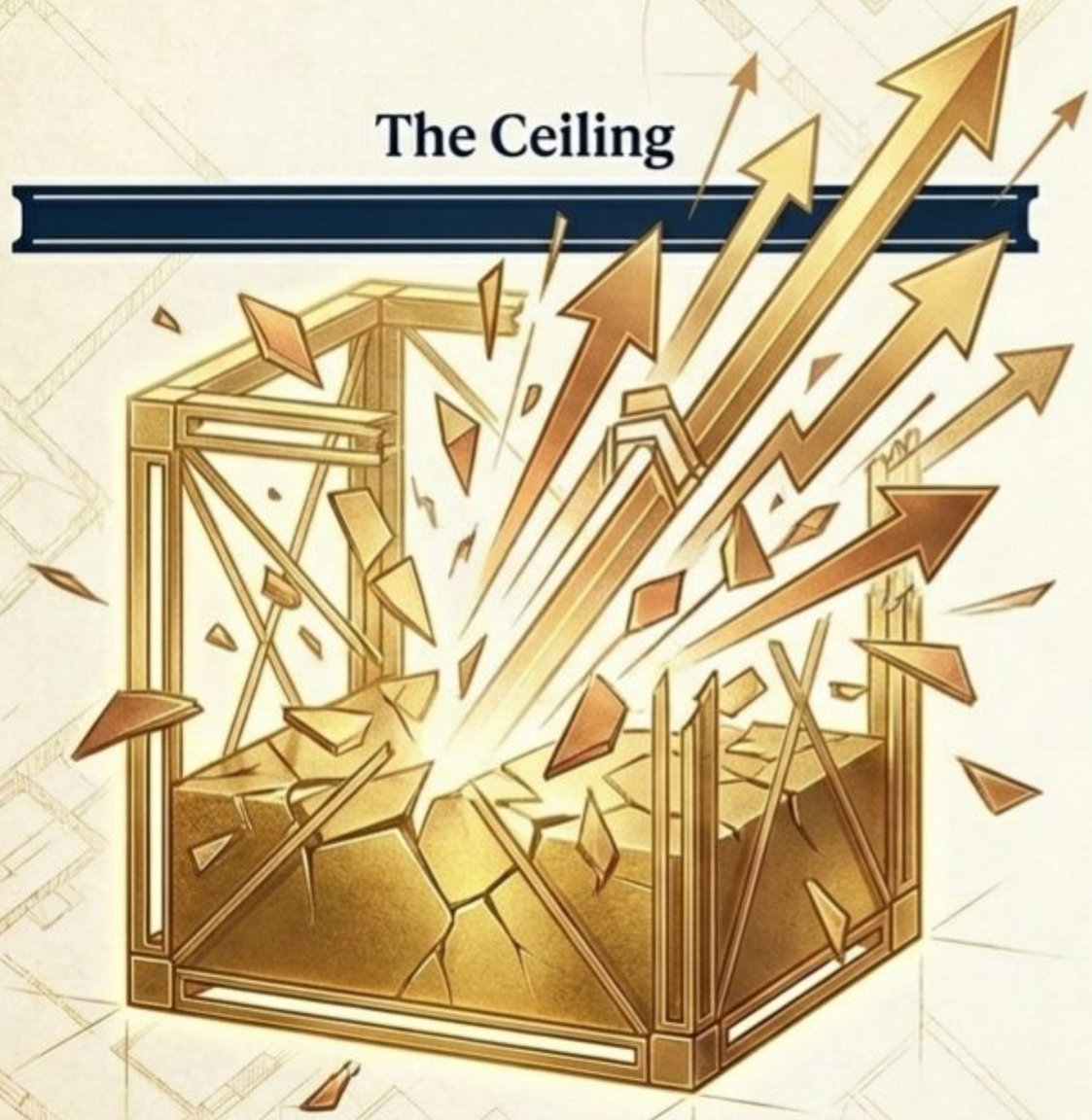

L’Approche Radicale : Tout Donner

L’Admour Hazaken (l’Alter Rebbe) dans le Tanya introduit une situation où les calculs mathématiques et les limites financières s’effondrent totalement.

Narna, Igerer HaTchouva, Chapitre 3

כל אשר לאיש יתן בעד נפשו... דלא שייך כאן אל יבזבז יותר מחומש

« Tout ce qu’un homme possède, il le donnera pour son âme... la règle de ‘ne pas dépenser plus d’un cinquième’ ne s’applique pas ici. »

Le **Pidyon Nefesh** (Rachat de l’Âme)
Lorsqu’il s’agit de sauver sa vie spirituelle, la notion de ‘budget’ n’existe plus.
La limite passe de 20% à l’Infini.

NotebookLM

Le Grand Tournant : Qui Regardons-Nous?

Le Rabbi résout la contradiction en identifiant deux dynamiques fondamentales de la Mitsva.

Les Lentilles de la Tsedaka

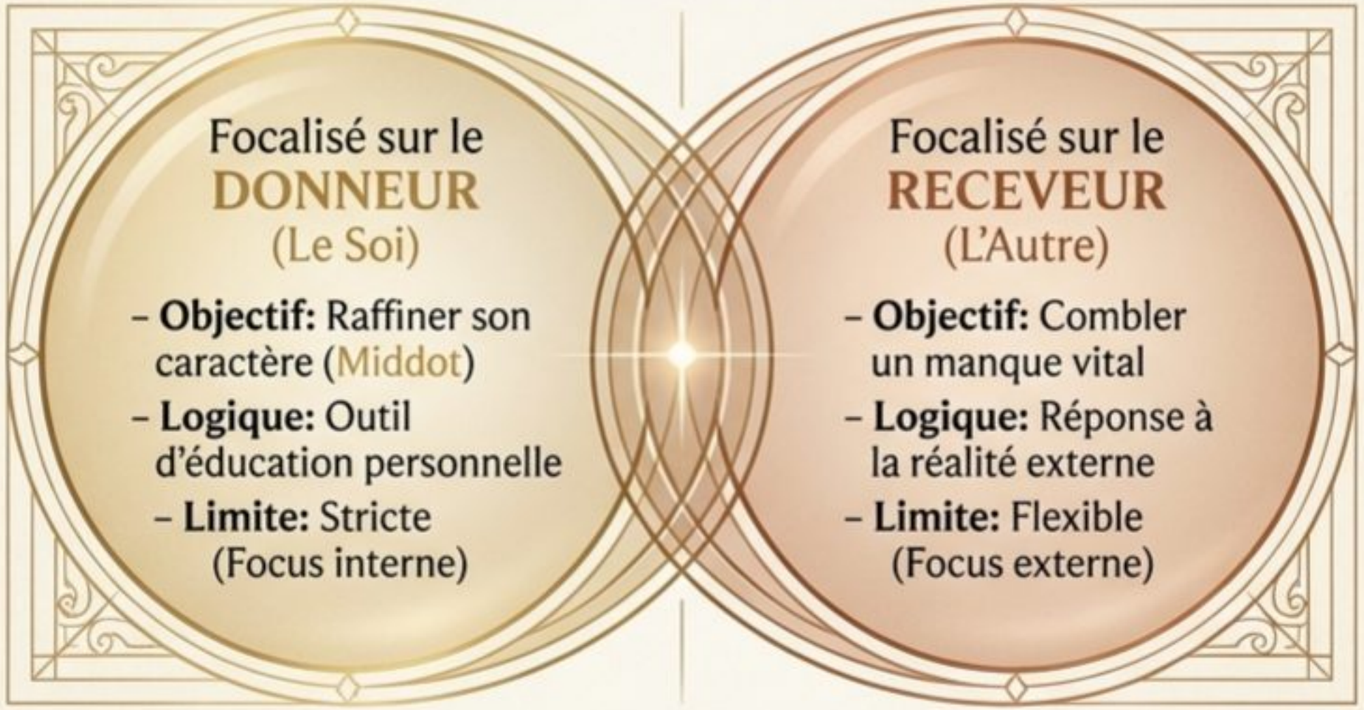

La *Halakha* s'adapte à l'intention. Ces deux dynamiques, combinées à celle du *Tanya*, créent une architecture spirituelle en trois niveaux.

NotebookLM

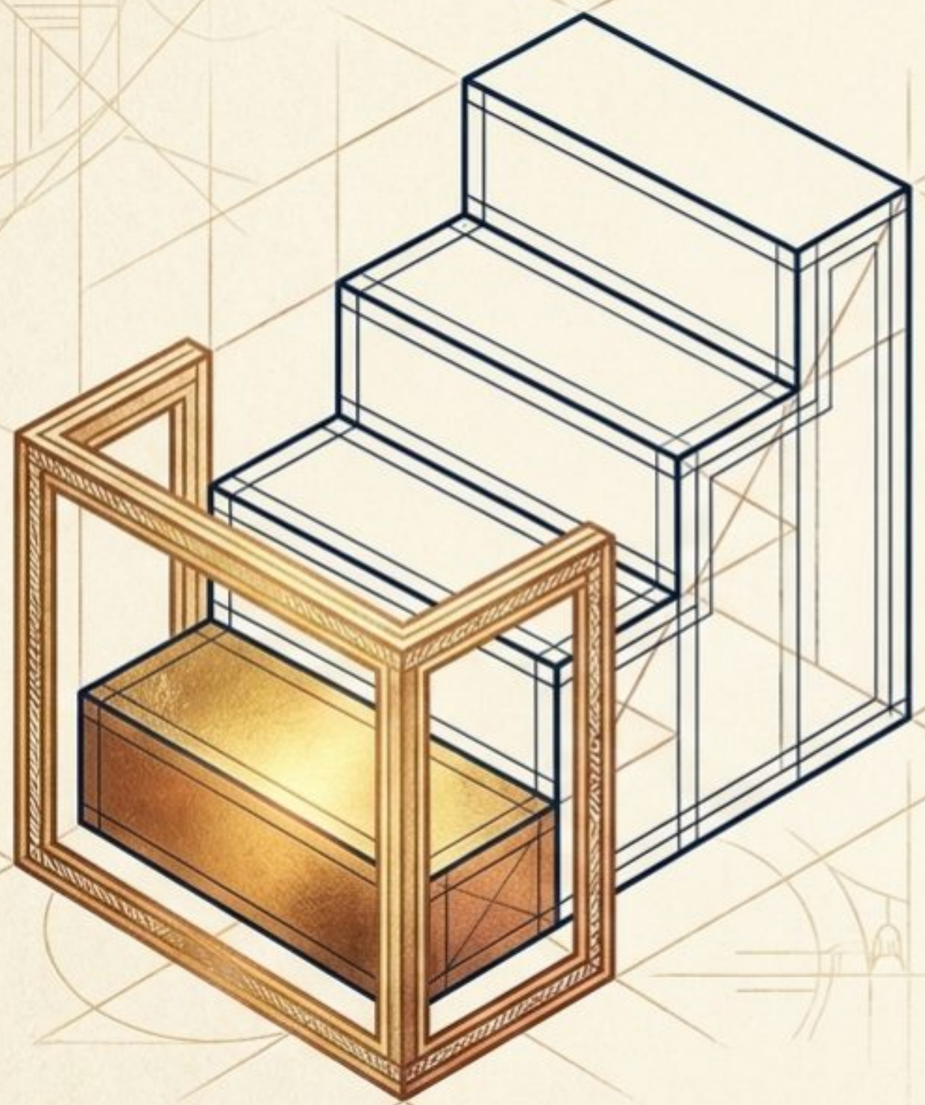

Niveau 1 : Éduquer le Soi (Raffiner ses Midot)

Source :	Hilkhot Arakhin / Hilkhot Déot
Limite Halachique :	20% (Maximum strict)

L'individu est au début de son parcours.
L'objectif est de briser l'avarice.

Dépasser 20% est insensé (« folie ») ici.

Pourquoi ? Le Soi matériel n'a pas encore été transcendé. Donner de manière irrationnelle alors que l'on est intérieurement limité est instable. La connexion est contrainte par la logique humaine.

NotebookLM

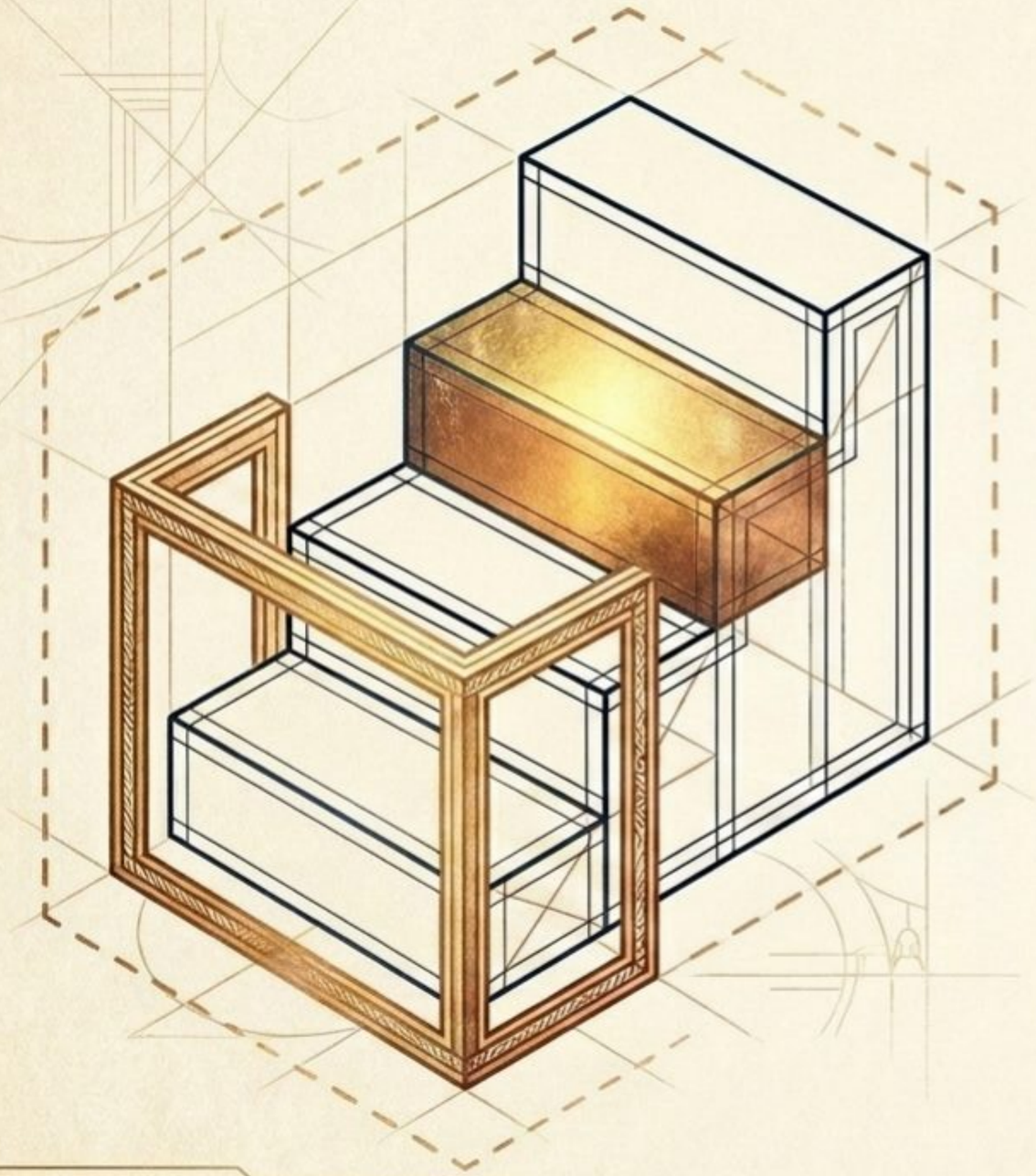

Niveau 2 : Répondre à l'Autre (Empathie)

Source :	Hilkhot Matnot Aniyim / Péah
Limite Halachique :	Au-delà de 20% (Permis, mais mesuré)

L'attention n'est plus sur le donneur, mais sur le besoin existentiel de l'autre (Dei Machsoro).

L'âme s'affranchit de l'égocentrisme.

La motivation s'étend à l'Autre, élargissant la connexion au Divin. Le donateur peut dépasser 20%, mais garde une mesure : il calcule ce dont l'autre a besoin. Ce n'est plus restrictif, mais cela reste calculé.

NotebookLM

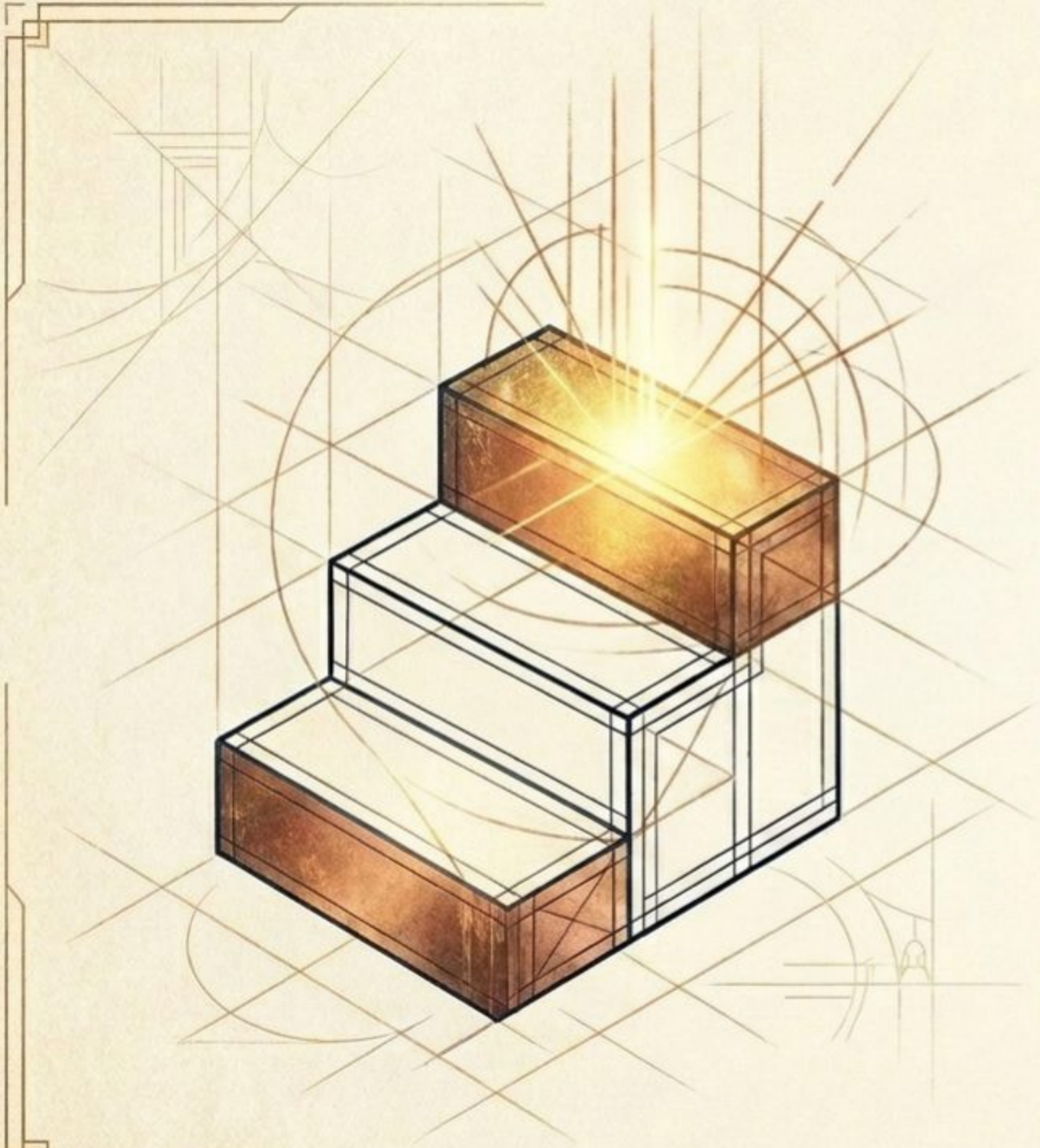

Niveau 3 : Sauver l’Âme (Pidyon Nefesh)

Source :	Alter Rebbe (Tanya)
Limite Halachique :	Aucune. Donner Tout.

Il s’agit de l’essence même de l’âme (Etzem HaNeshama) cherchant à s’unir à son Créateur.

חיי נפשו... אין כאן הגבלה

« Il s’agit de la vie de son âme... il n’y a ici aucune limitation. »

Au niveau de l’essence, il n’y a ni rationalité ni paramètres. La menace de la séparation exige un dévouement absolu. L’Infini divin exige une réponse infinie.

NotebookLM

La Matrice de l’Âme : Les Trois Dimensions du Don

Niveau	Objectif	Source	Limite	État de l’Âme
1 (Le Soi)	Vaincre l’avarice	Hilkhot Arakhin	Max 20%	Rationnel, focalisé sur le moi.
2 (L’Autre)	Combler un besoin	Matnot Aniyim	> 20% (Mesuré)	Empathique, expansif, mais calculé.
3 (Le Divin)	Connexion Essentielle	Tanya	100% (Infini)	Transcendant, fusion avec le Créateur.

Les limites financières imposées par la Halakha ne sont pas des contradictions économiques, mais la cartographie exacte de notre état de conscience spirituelle.

NotebookLM

Le Reflet Divin : *Mida K'neged Mida*

La loi spirituelle veut que
D.ieu agisse avec nous selon
le paradigme que nous adoptons.

Le Calcul	L'Infini
Si nous donnons avec des limites (20%), le flux divin (Brakha) descend avec des limites.	Lorsque nous demandons notre rédemption, nous Lui demandons d'agir au Niveau 3.

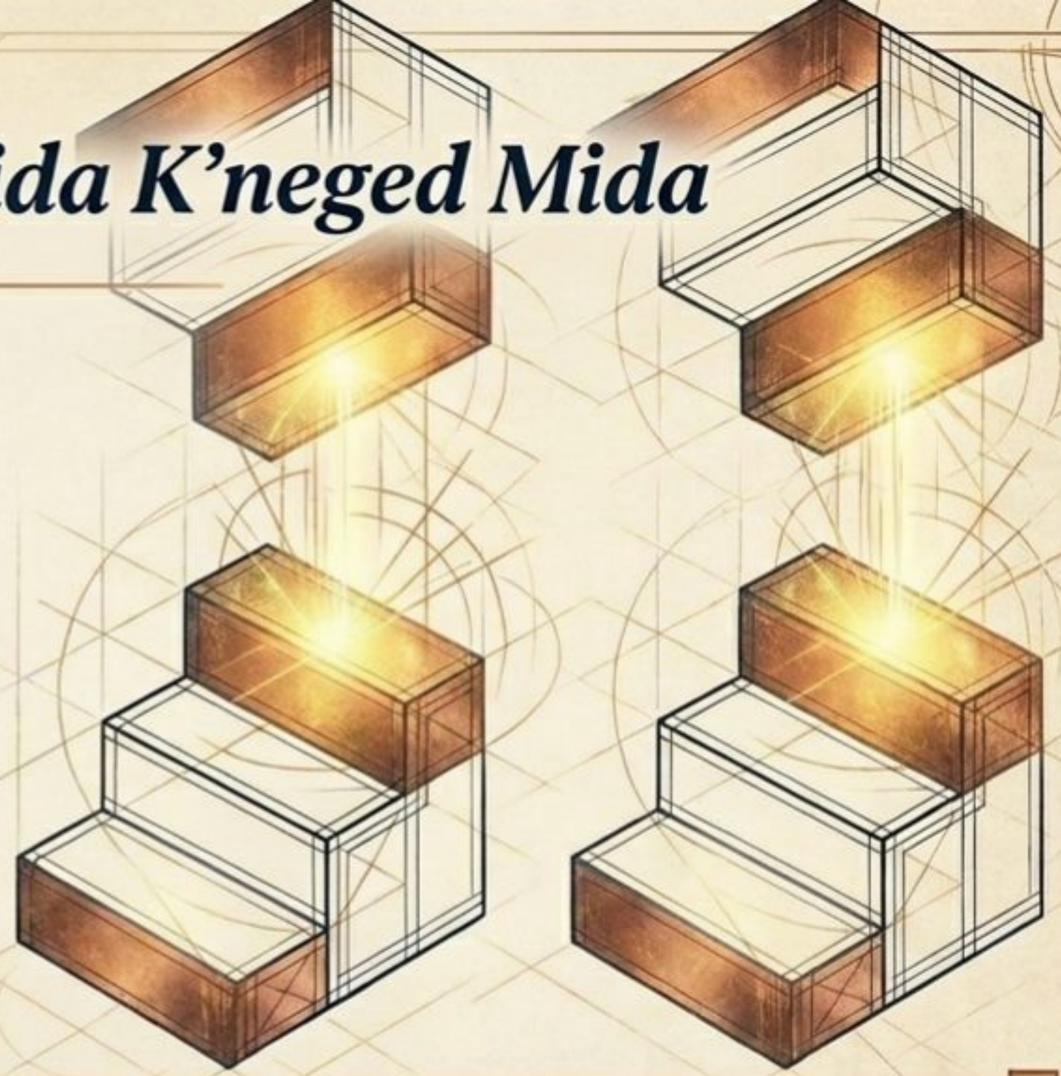

Nous demandons à D.ieu de dépasser Ses propres limites pour nous donner l'Infini.
Pour déclencher cela, nous devons agir au-delà de toute limite pour Sa cause.

NotebookLM

L’Infini de la Délivrance (*La Guéoula*)

L’exil (*Galout*) est la limite par excellence.
La Guéoula est l’effacement de toutes les limites.



ושב ה׳ אלקיך את שבותך
« L’Éternel, ton D.ieu, reviendra avec tes captifs. » (Deut. 30:3)



La Torah ne dit pas ‘Il fera revenir’, mais ‘Il reviendra’.
D.ieu Lui-même est en exil. Le rachat de nos âmes est le rachat de l’Essence Divine.

Parce que l’enjeu est l’Essence Divine (Niveau 3 absolu), D.ieu donne tout.
Il n’y aura aucun délai. La Délivrance totale, immédiate et infinie.

NotebookLM